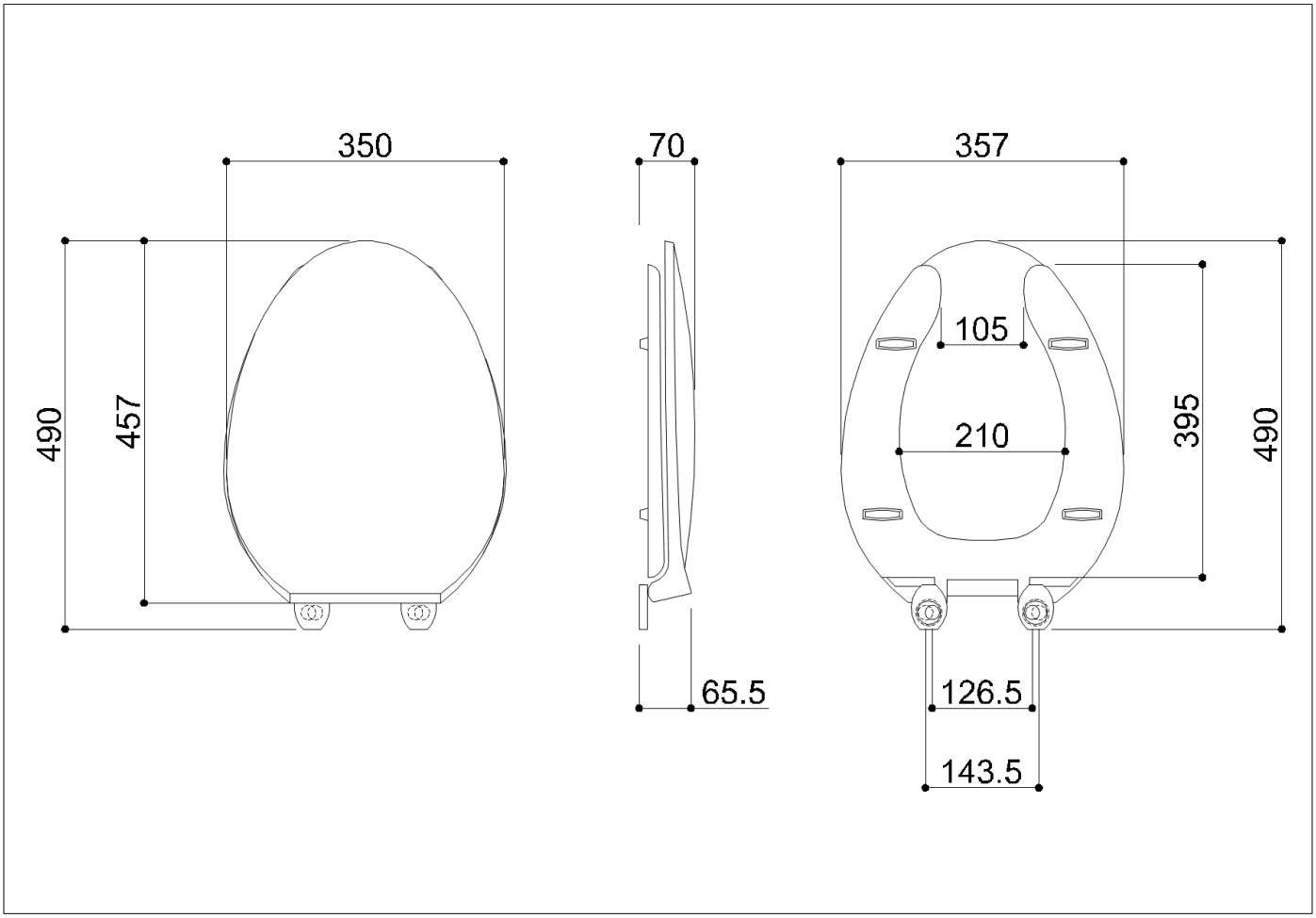

Sedile con copri sedile in polipropilene con apertura frontale

Codice **B41DEO25** *Linea* **130**

Peso netto kg 2,1 Dimensioni [LxPxH] mm 357x490x70

Tenuta a carico in uso *Verticale kg*

Informazioni sull'uso e l'installazione

Impiego Su vaso sanitario

Pulizia

Detergere con acqua e prodotti neutri senza solventi e non abrasivi

Elementi di fissaggio Inclusi con il prodotto

Informazioni sulla confezione

Tipo confezione Imballo in cartone

Dimensioni [LxPxH] mm 480x370x70 *Peso lordo kg* 2,35

Colori disponibili

W1 Bianco latte

I dati forniti in questo documento non possono essere ritenuti vincolanti. Ponte Giulio S.p.A. si riserva il diritto di apportare al prodotto qui descritto modifiche tecniche e costruttive senza alcun preavviso.
© Ponte Giulio S.p.A. tutti i diritti riservati.